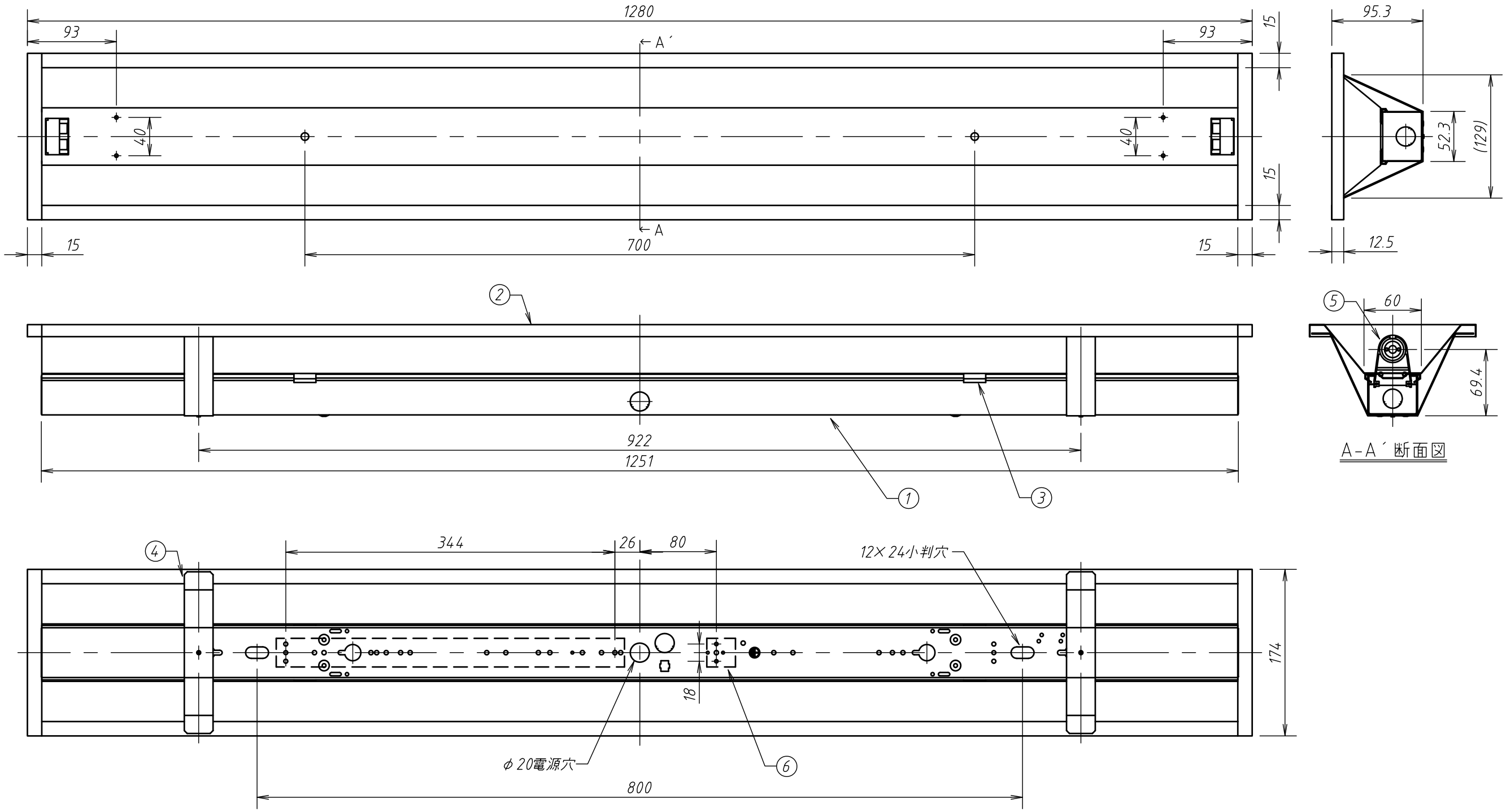

埋込穴寸法　138×1255

部品	部品名	員数	材質	処理	備考
6	端子台	1	フェノール		N-804
5	ランプソケット	2	ポリプロピレン		P-30
4	ガイド金具	2	SGC 1.0t		
3	反射板取付金具	2	SGC 0.8t		
2	反射板	1	SPC 0.5t	白色塗装	
1	本体	1	本体SPC0.35t / 側板SPC0.6t	白色塗装	

番号	訂正内容	変更内容	変更者	変更者
2				
1				

承認	検図	設計製図

尺度

単位 m / m　第三角法

（株）ミツヤ電器製作所

品名 40×1 埋込器具

品番

図番