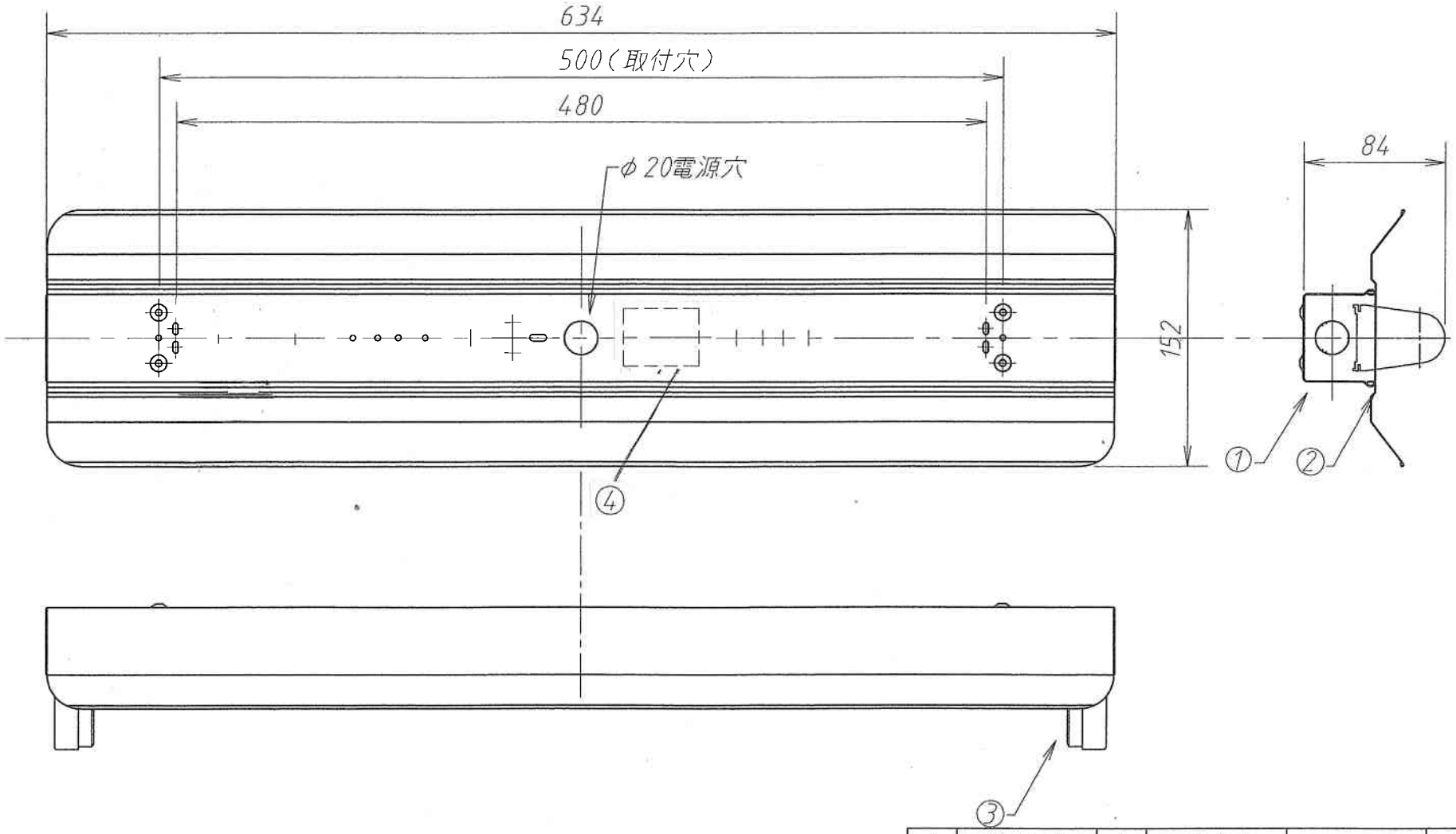

部品	部品名	員数	材質	処理	備考
4	端子台	1	フェノール		N-804
3	ランプソケット	2	ポリプロピレン		P-30
2	反射傘	1	カラー鋼板 0.3t		
1	本体	1	鋼板 0.35t	白色塗装	

承認	検図	設計製図

尺度

単位 m / m 第三角法

（株）ミツヤ電器製作所

品名 20×1 反射傘型

品番 LED-FA-201

番号	訂正内容	変更内容	変更者	変更者
2				
1				