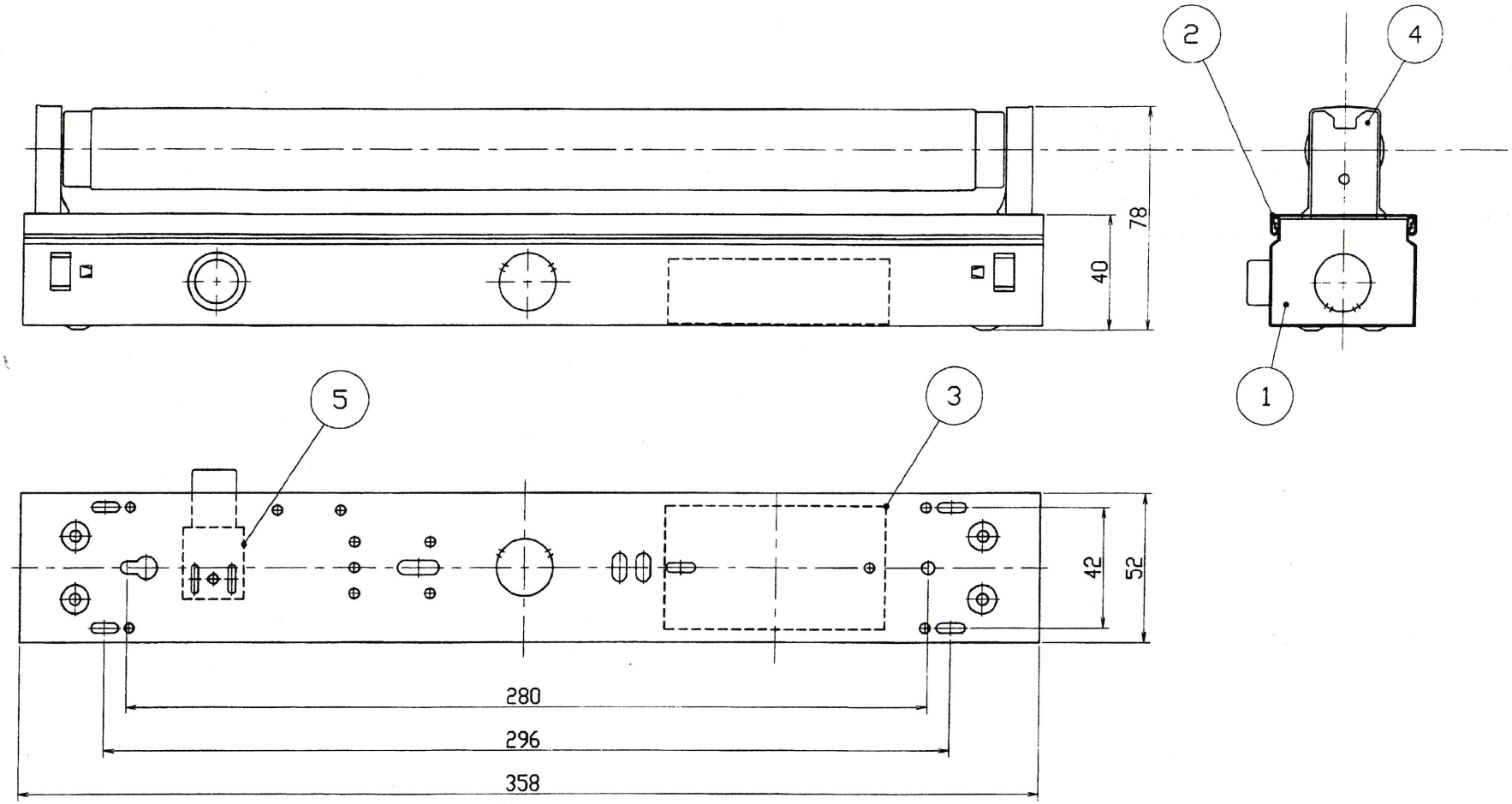

部品	部品名	員数	材質	処理	備考
5	グローソケット	1	ポリプロピレン樹脂		PG-6
4	ランプソケット	2	ポリプロピレン樹脂		P-104
3	安定器	1	10W用		----
2	反射板	1	プレコート鋼板		
1	本体	1	プレコート鋼板		

番号	訂正個数	変更内容	変更日	変更者
2				
1				

承認	検図	設計製図	尺度	1/1.5	品名	10W1灯型
		松本	単位	m/m 第三角法	品番	FT-10-100
		2002.11.30	（株）ミツヤ電器製作所		図番	A3